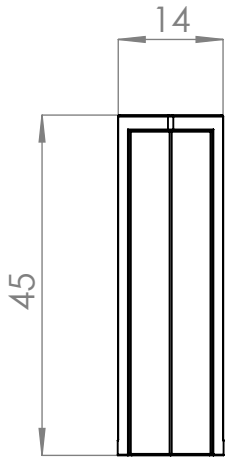

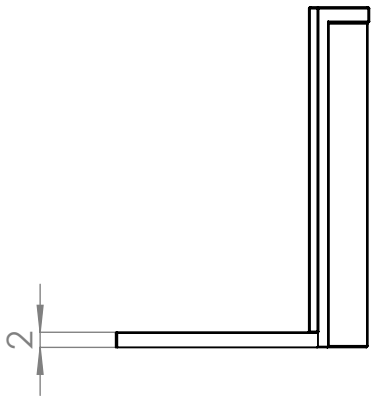

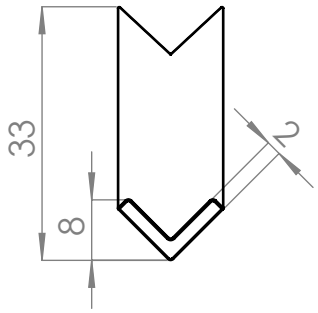

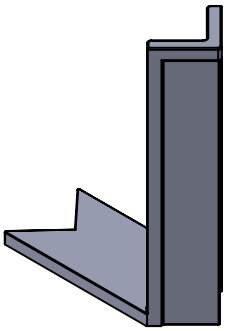

	NOMBRE	FIRMA	FECHA
DIBUJ.	AG		15/04/2021
VERIF.	AG		
APROB.			
FABR.			
CALID.			

DESCRIPCIÓN:
Accesorio rincón 90º **GOLA**-J2

Material: Zamak

Cód. Artículo: **1274.129**

Acabado: plata mate

Unidades envase: 12 unids

Unidades embalaje: 12 unids

PESO: 0,014kg

ESCALA:1:1

HOJA 1 DE 1

A4

www.verdustore.com