GLOW+ Sistema para puertas correderas para armarios de 2 y 3 puertas
Espesor máximo desde 23mm. hasta 50mm.
Carga máxima desde 45kg. hasta 70kg.

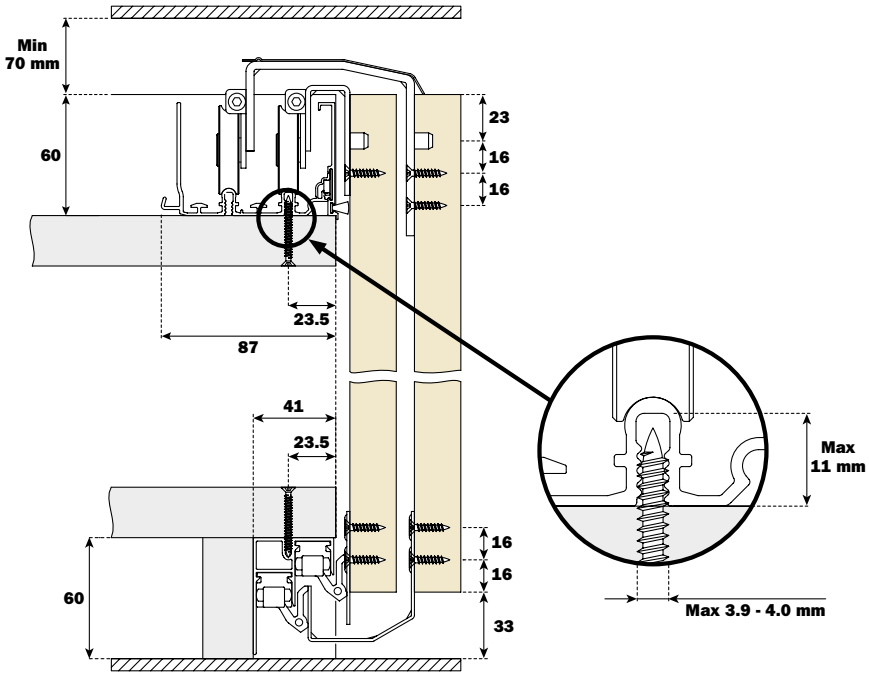

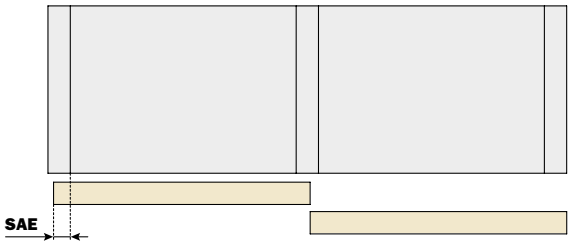

A min = **SAE** + 41 mm

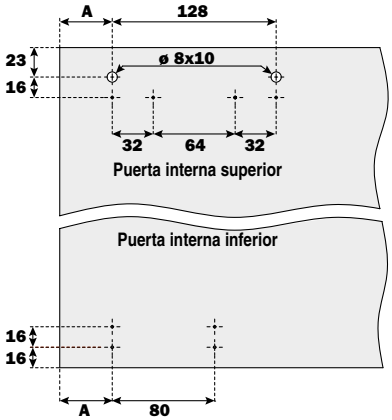

Para la puerta **externa** el mecanizado es el mismo que la interna pero con 8 taladros más de 16mm. en la parte superior

Kit de herrajes completo **45kg. GLOW+**
Para 1 puerta interna y 1 puerta externa

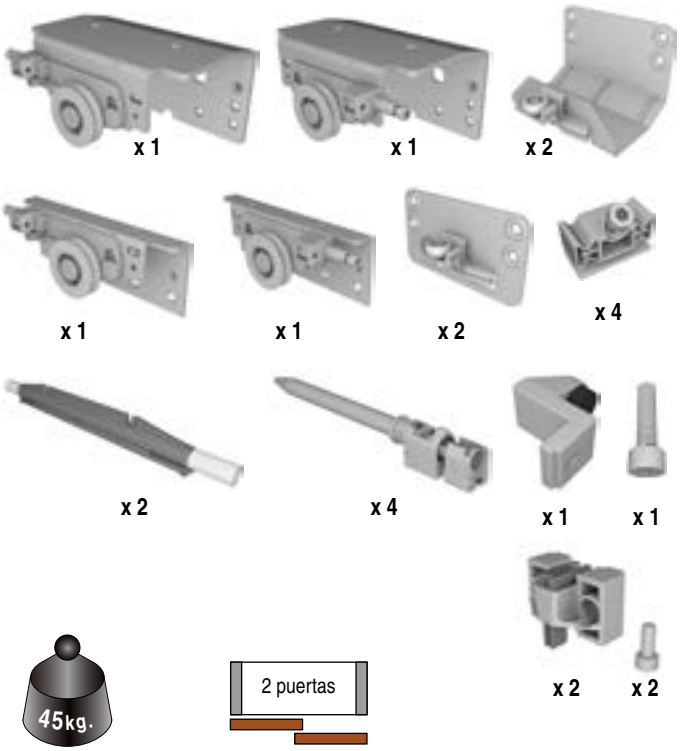

CÓDIGO	ESPESOR	
705.153	SP-23	1 kit
705.155	SP-30	1 kit
705.157	SP-35	1 kit

Kit de herrajes completo **70kg. GLOW+**
Para 1 puerta interna y 1 puerta externa

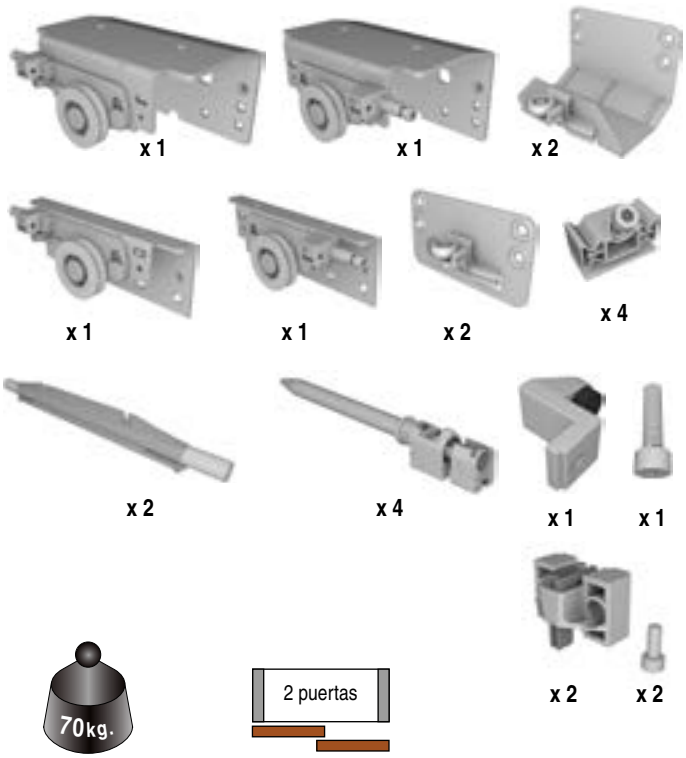

CÓDIGO	ESPESOR	
705.173	SP-30	1 kit
705.175	SP-35	1 kit
705.177	SP-50	1 kit